Widok SW1.1

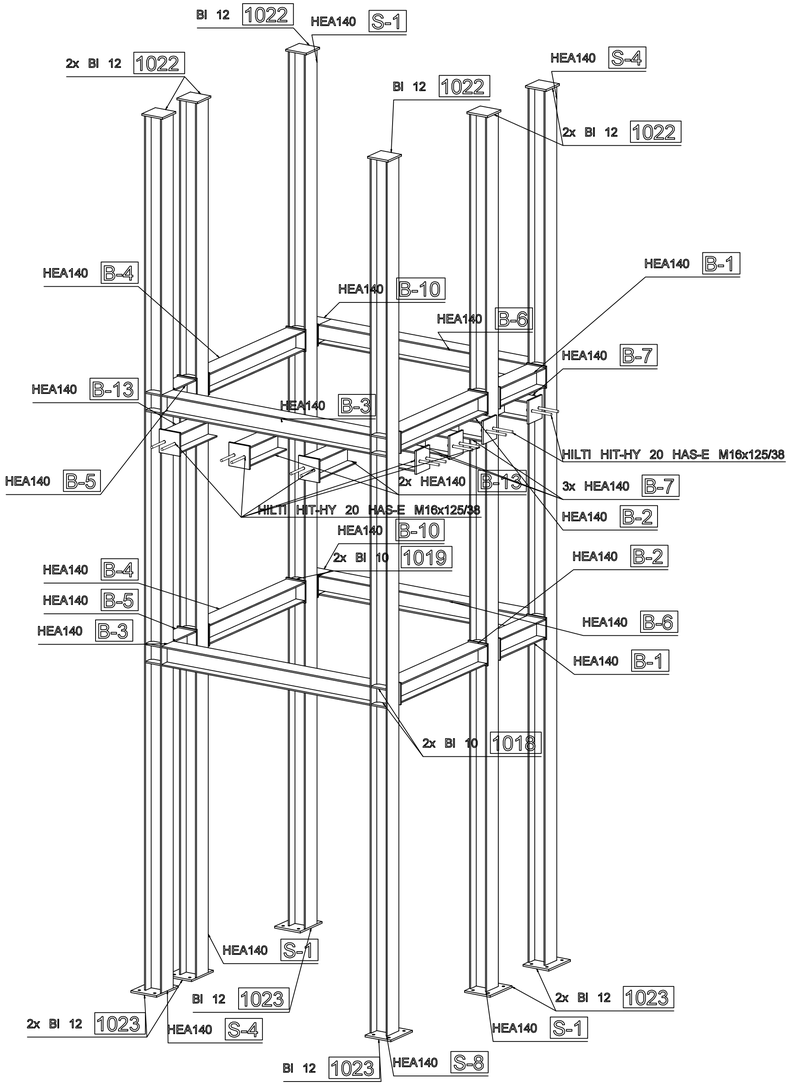

Widok SW1.2

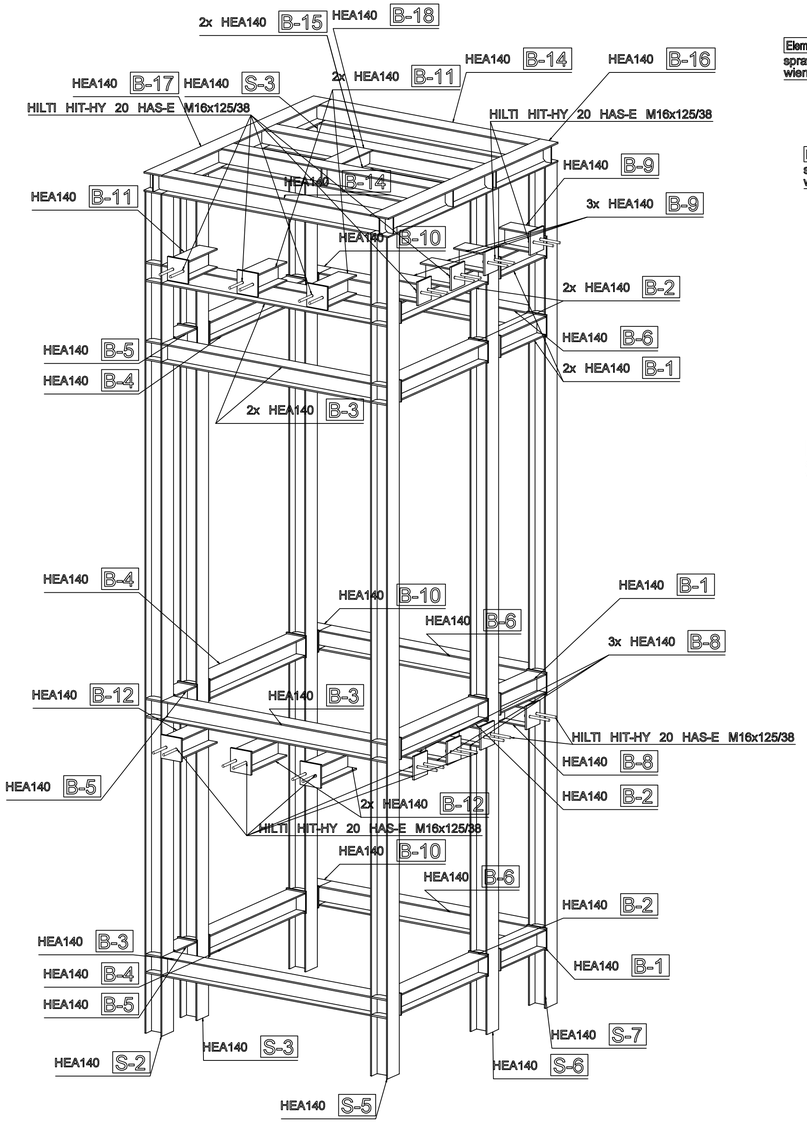

Izometria

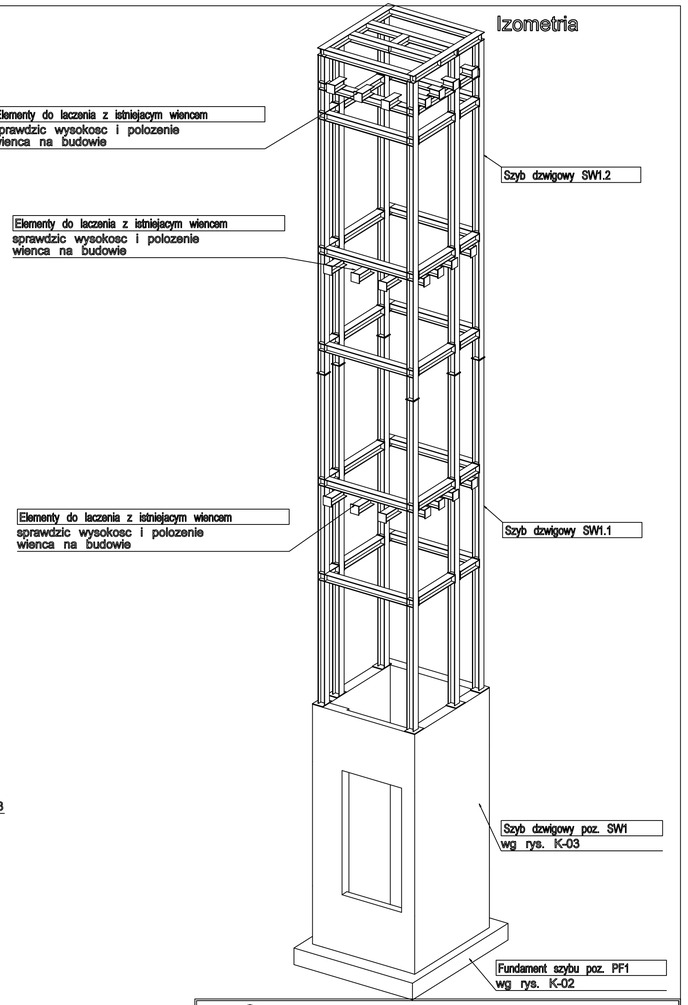

Wszystkie dolegające do siebie elementy łączyć poprzez spawanie na pełne spoiny
Grubość spoin pachwinowych 0,7 grubości cieńszego z łączonych elementów,
grubość spoin czołowych jak grubość łączonych elementów

PRZEDSIĘBIORSTWO PROJEKTOWO-REALIZACYJNE BUDOWNICTWA „PION" SP. Z O.O. ul. Paderewskiego 10/2, 85-075 Bydgoszcz		
Inwestor: KUJAWSKO POMORSKIE CENTRUM PULMONOLOGII W BYDGOSZCZY , ul. Seminaryjna 1		
Temat: DOBUDOWA DŹWIGU OSOBOWEGO BLOKU „A" KUJAWSKO-POMORSKIEGO CENTRUM PULMONOLOGII PRZY UL. SEMINARYJNEJ 1 - OBUDOWA DŹWIGU OSOBOWEGO	Data: 04.2019	Nr proj. A/PBW
Rysunek: Szyb dźwigowy - izometria	Nr zlecenia:	Skala: 1:20 1:50
Projektował: mgr inż. J. Prywiński upr.GT III 7210/182/77	Sprawdził: dr inż. Jan Lorkowski upr. GP - KZ-7342 /76/91	Nr. rys. K-04A